FAURA

LIFE WITH COMFORT

Очиститель-увлажнитель воздуха **ARIA 500**

Ультразвуковые увлажнители воздуха способны круглосуточно работать в замкнутом помещении, квартире, детских учреждениях, офисе, или на даче, создавая идеальные комфортные условия для жизни.

- Многофункциональный LCD дисплей
- Электронный гигростат
- Автоматический контроль влажности
- ION system
- Датчик уровня воды
- Подсветка
- Микроувлажнение
- Гидрофильтрация
- Устранение формальдегидов
- Устранения вирусов гриппа 99%
- Устранение Аммиака
- Устранение пыли
- Без сменных фильтров
- 12,5 часов непрерывной работы на 3 MAX скорости

2-х ступенчатая система очистки воды:

- Антибактериальное покрытие бака
- Антибактериальное покрытие диска

3 режима скорости:

- Максимальный
- Средний
- Низкий

Режимы работы:

- Автоматический
- Ночной

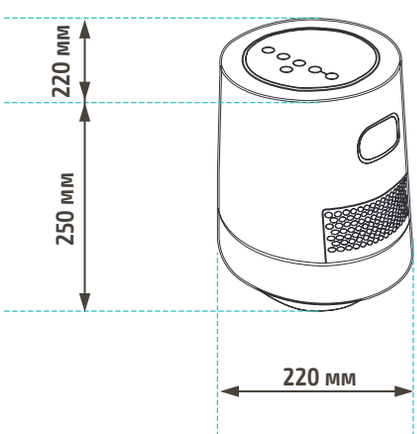

Электропитание	В/Гц	220/50
Мощность	Вт	15
Объем воды	л	2,5
Расход воды	мл/час	200
Тип фильтра	фильтр	дисковый
Размер диска	мм	150x150x175
Уровень шума	дБ	25
Площадь обслуживания	м2	20

www.faura.ru

ЦЕНТРАЛЬНЫЙ ОФИС КОМПАНИИ ГК «АЛЬЯНС»
Г. МОСКВА , УЛ. МОЛОДОГВАРДЕЙСКАЯ 4, СТР. 1
ТЕЛ.: +7 (499) 281-81-81

ЕКАТЕРИНБУРГ
ТЕЛ.: +7 (343) 351-17-23
НОВОСИБИРСК
ТЕЛ.: +7 (383) 363-33-93

САНКТ-ПЕТЕРБУРГ
ТЕЛ.: +7 (812) 702-79-95
РОСТОВ-НА-ДОНУ
Т.: +7 (863) 223-15-63

КРАСНОДАР
ТЕЛ.: +7 (861) 211-13-53
САМАРА
ТЕЛ.: (846) 203-84-10

КРАСНОЯРСК
ТЕЛ.: +7 (383) 363-33-93